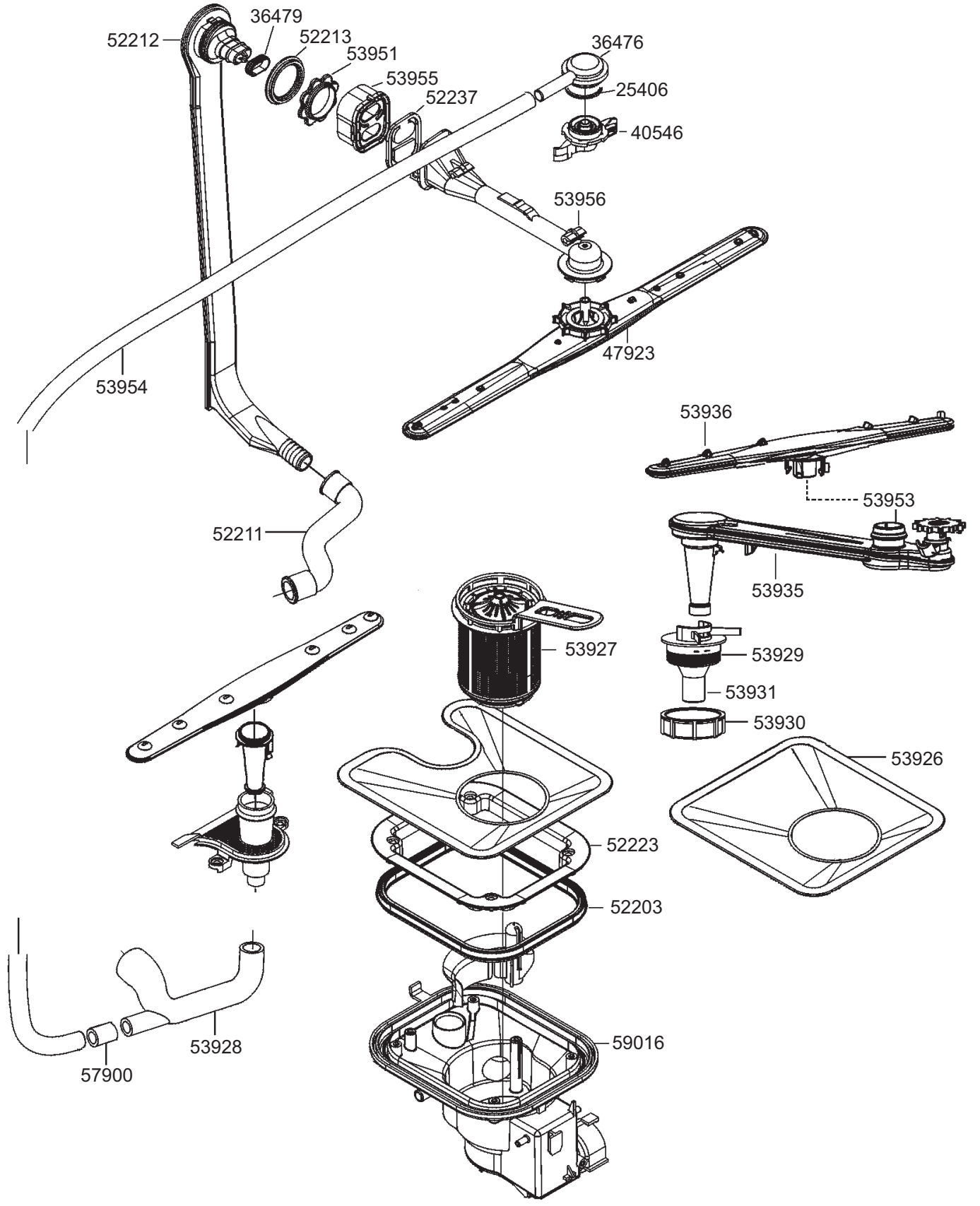
52212
36479
52213
53951
53955
52237
36476
25406
40546
53956
47923
53954
53936
53953
52211
53935
53927
53929
53931
53930
53926
52223
52203
53928
59016
57900

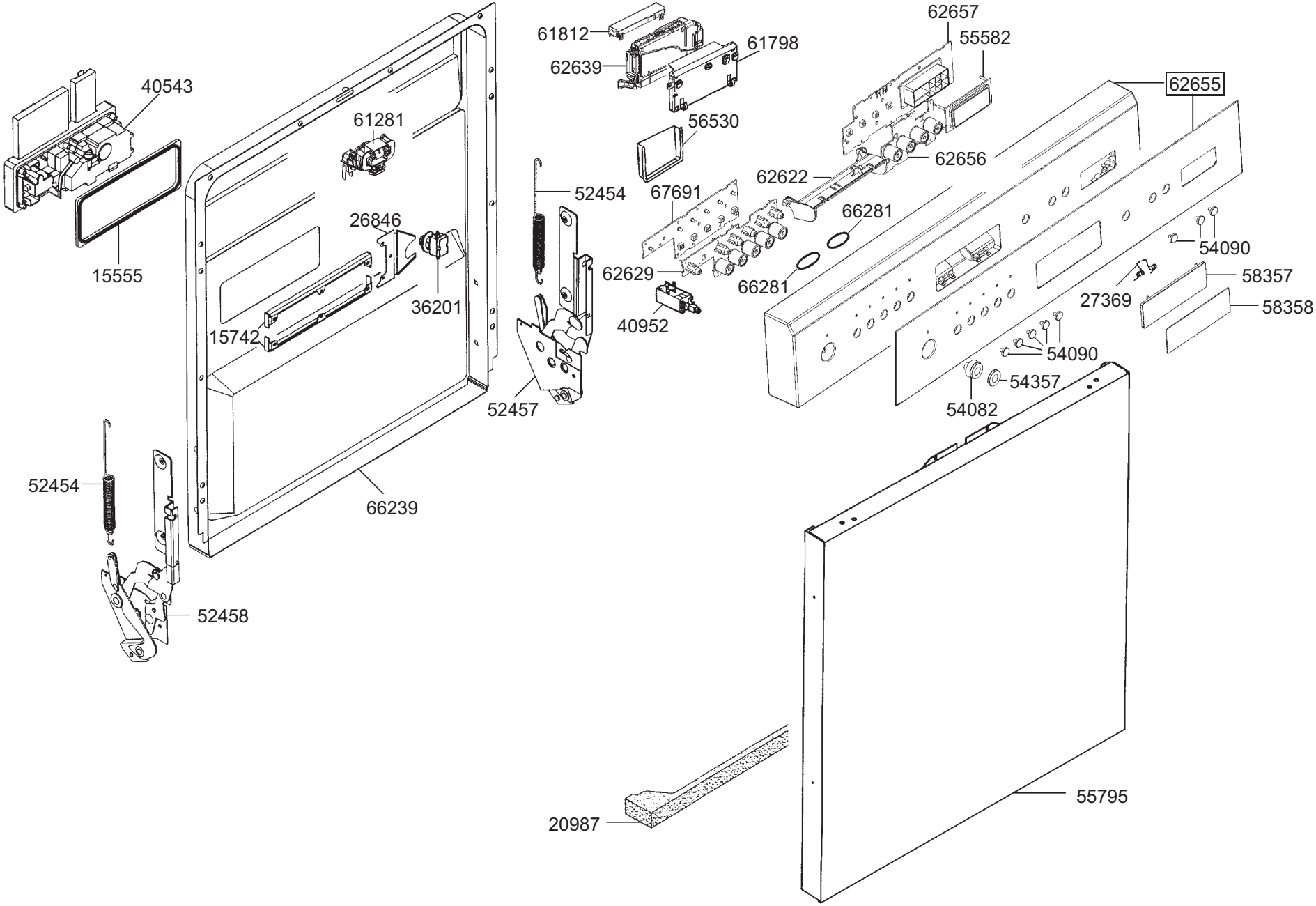
40543
15555
61281
26846
36201
15742
66239
52454
52458
61812
62639
61798
56530
52454
67691
62629
40952
52457
62657
55582
62655
62656
62622
66281
66281
54090
58357
27369
58358
54090
54357
54082
20987
55795

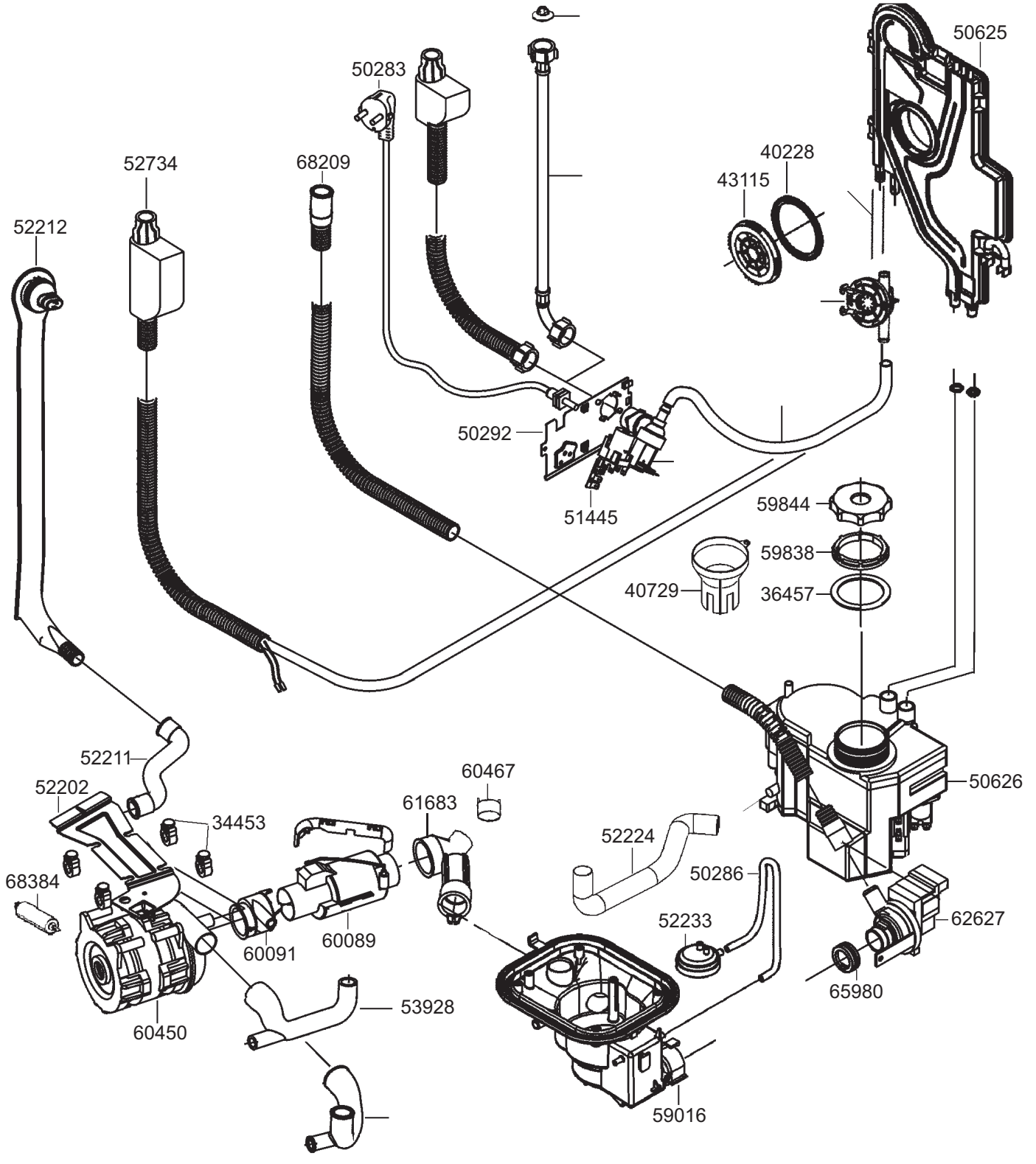
50625
50283
40228
43115
52734
68209
52212
50292
51445
59844
59838
40729
36457
52211
52202
60467
61683
34453
50626
52224
50286
68384
52233
62627
60091
60089
65980
53928
60450
59016

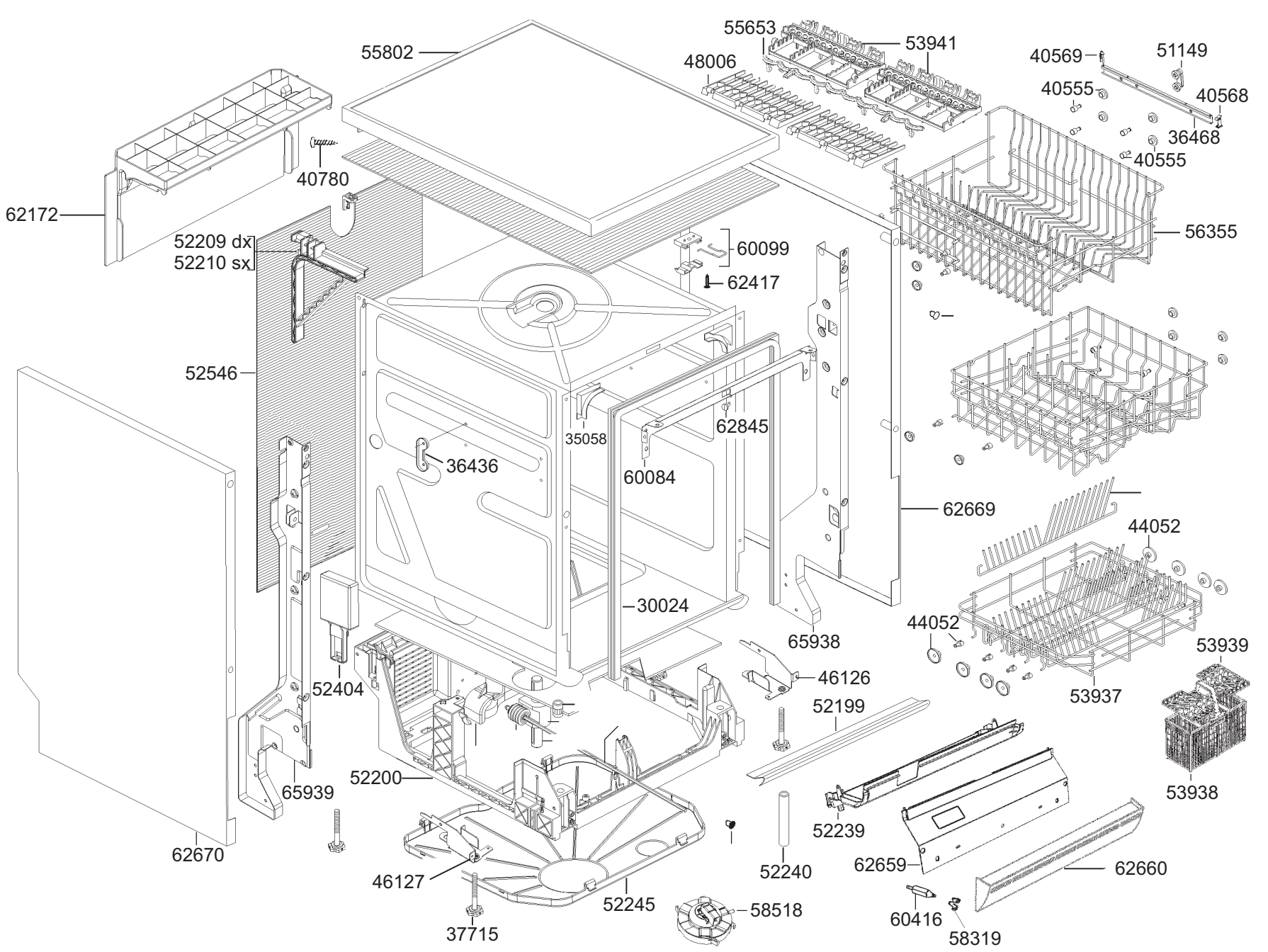
55802
55653
53941
48006
40569
51149
40555
40568
36468
40555
40780
62172
52209 dx
52210 sx
60099
62417
56355
52546
35058
62845
36436
60084
62669
44052
30024
65938
44052
53939
46126
52404
52199
53937
52200
65939
53938
52239
62670
46127
52240
62659
62660
52245
58518
60416
37715
58319